Para Español, vea páginas 3-4.
Pour le français, consulter les pages 5-6

ULINE H-9105

STEEL FRAME CANOPY – 5 x 5'

1-800-295-5510
uline.com

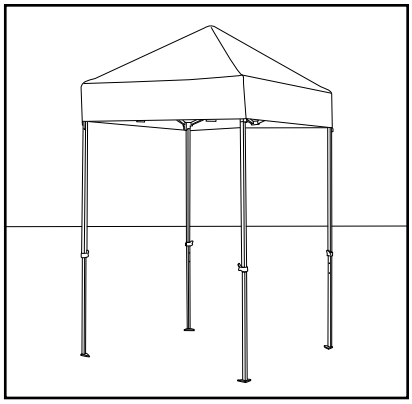

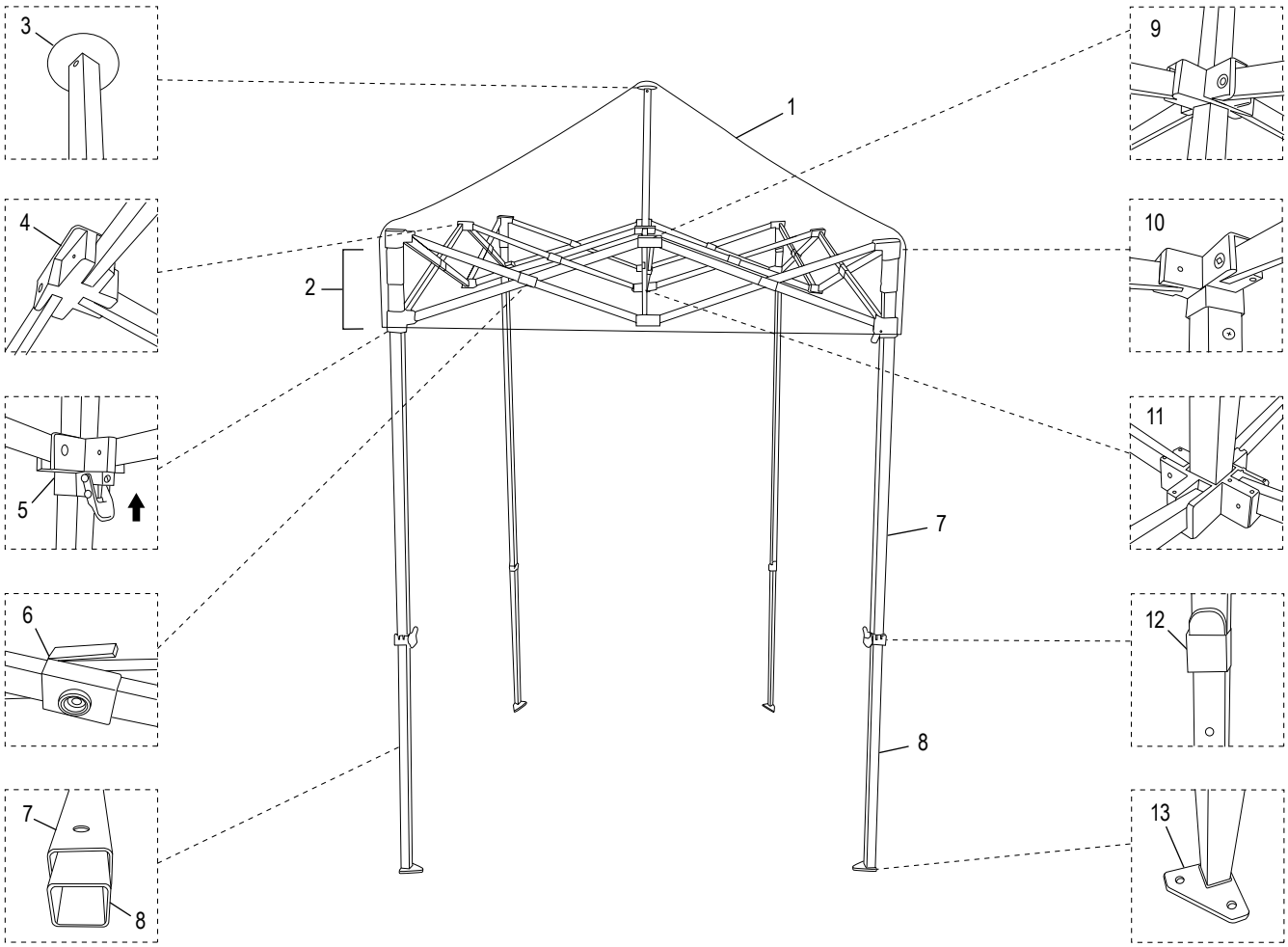

ULINE H-9105

STEEL FRAME CANOPY – 5 x 5'

1-800-295-5510
uline.com

INDIVIDUAL PARTS

#	DESCRIPTION	QTY.	ULINE PART NO.	MFG. PART NO.
1	Canopy Top – 5 x 5', White	1	H-9114	INATSWH
2	Steel Frame Kit – 5 x 5'	1	H-9105-KIT	FSSHST5-F
3	Dome Cap	1	H-2675-DMCAP	----------
7	Upper Leg	4	H-9107-7Q	FSSHST10-B
8	Lower Leg	4	H-7266B-LEGQ	FSSHST10-C
12	Leg Adjuster	4	H-7266-ADJUS	FSSHST10-G
13	Foot Pad	4	H-2675FTPDQ	H-2675-13

PARTS SOLD AS A KIT

HARDWARE PACK					
#	DESCRIPTION	QTY. IN KIT	MFG. PART NO.	ULINE KIT NO.	MFG. KIT NO.
4	3P Joint	8	----------	H-9107-HDWQ	H-9107-HDWQ
5	Autoslider	4	----------		
6	Truss Connector	12	FSSHST10-E		
9	Peak Slider	3	----------		
10	2P End Cap	4	FSSHST10-H		
11	Peak Beam Cap	3	FSSHST10-O		

INDIVIDUAL PARTS (NOT SHOWN)

#	DESCRIPTION	QTY.	ULINE PART NO.	MFG. PART NO.
—	Plastic Connector Screw For Canopy	1	----------	----------
	Instant Canopy Roller Bag – 5 x 5'	1	H-9110	FST5RB
	Canopy Side Walls – White	1	H-9112	INASW4P5WH
	Canopy Weight Discs (Set of 4)	1	H-8015	U0041

ULINE H-9105

CARPA CON ARMAZÓN DE ACERO – 5 x 5'

800-295-5510
uline.mx

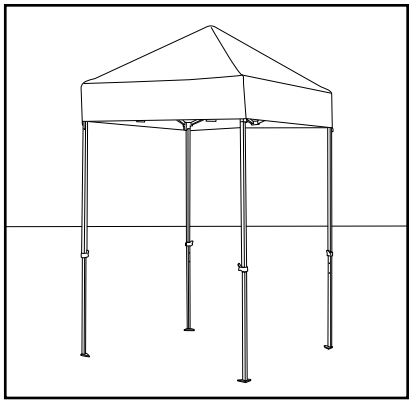

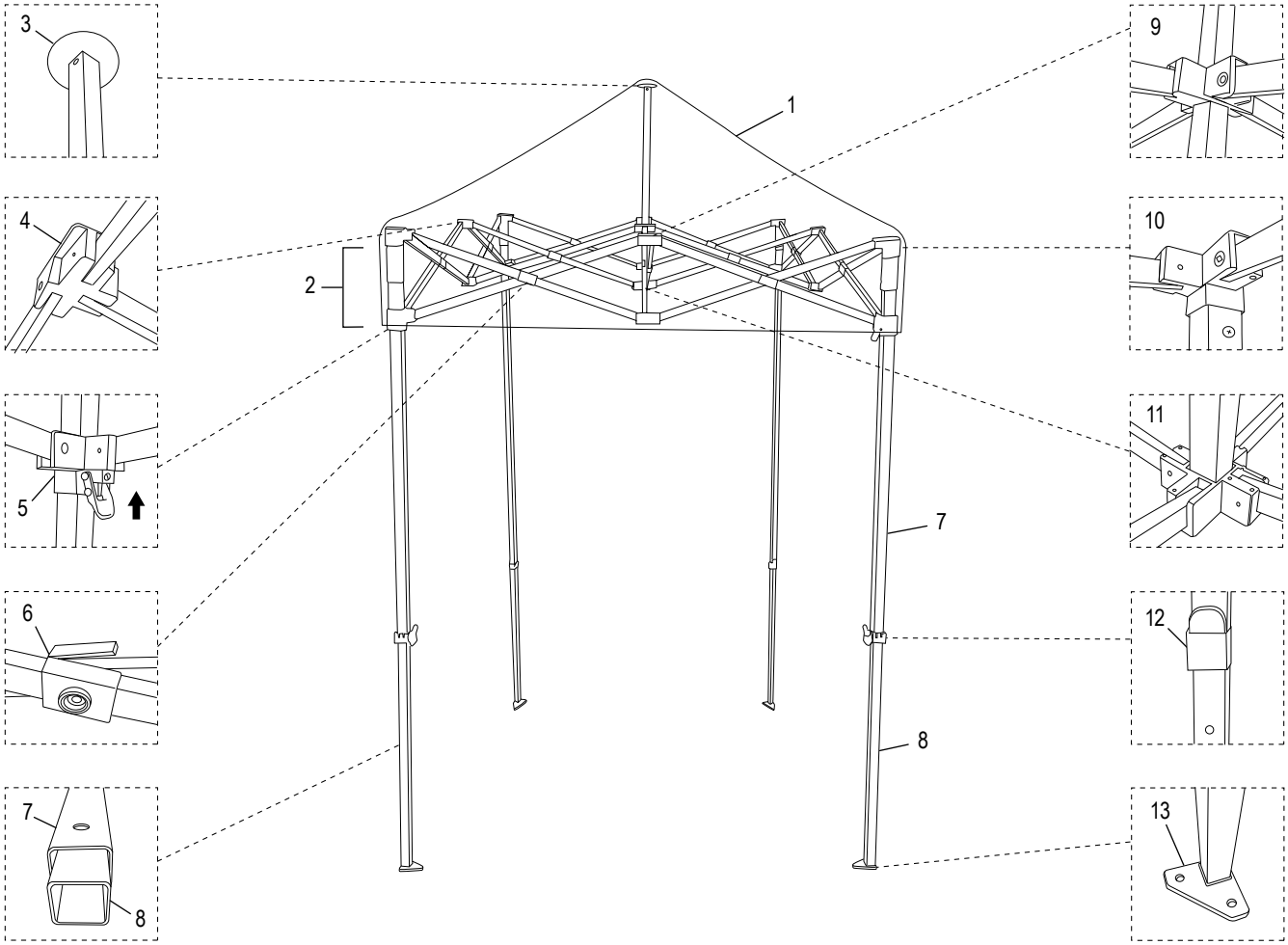

ULINE H-9105

CARPA CON ARMAZÓN DE ACERO – 5 x 5'

800-295-5510
uline.mx

PARTES INDIVIDUALES

#	DESCRIPCIÓN	CANT.	NO. DE PARTE DE ULINE	NO. DE PARTE DEL FABRICANTE
1	Cubierta para Carpa de 5 x 5' – Blanca	1	H-9114	INATSWH
2	Kit de Armazón de Acero 5 x 5'	1	H-9105-KIT	FSSHST5-F
3	Tapa en Domo	1	H-2675-DMCAP	----------
7	Pata Superior	4	H-9107-7Q	FSSHST10-B
8	Pata Inferior	4	H-7266B-LEGQ	FSSHST10-C
12	Ajustador de la Pata	4	H-7266-ADJUS	FSSHST10-G
13	Base de la Pata	4	H-2675FTPDQ	H-2675-13

PARTES VENDIDAS EN KIT

TORNILLERÍA DE UNIÓN PARA KIT DE CARPA					
#	DESCRIPCIÓN	CANT. EN KIT	NO. DE PARTE DEL FABRICANTE	NO. DE KIT ULINE	NO. DE KIT DEL FABRICANTE
4	Juntas 3P	8	----------	H-9107-HDWQ	H-9107-HDWQ
5	Autodeslizadores	4	----------		
6	Conectores de Entramado	12	FSSHST10-E		
9	Deslizador de Pico	3	----------		
10	Tapas para Extremos 2P	4	FSSHST10-H		
11	Tapa de la Viga de Pico	3	FSSHST10-O		

PARTES INDIVIDUALES (NO SE MUESTRA)

#	DESCRIPCIÓN	CANT.	NO. DE PARTE DE ULINE	NO. DE PARTE DEL FABRICANTE
—	Tornillos del Conector de Plástico para Carpa	1	----------	----------
	Bolsa Rodante para Carpa Instantánea de 5 x 5'	1	H-9110	FST5RB
	Paredes Laterales para Carpa – Blancas	1	H-9112	INASW4P5WH
	Discos para Fijar Carpas (Set de 4)	1	H-8015	U0041

ULINE H-9105

ABRI-SOLEIL AVEC STRUCTURE EN ACIER – 5 X 5 pi

1 800 295-5510
uline.ca

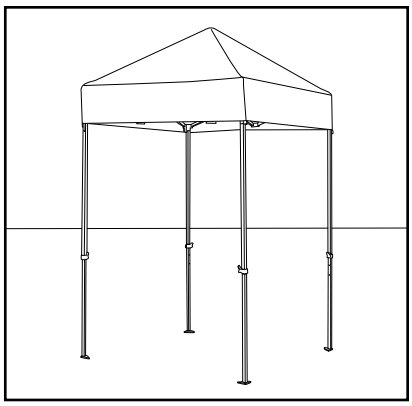

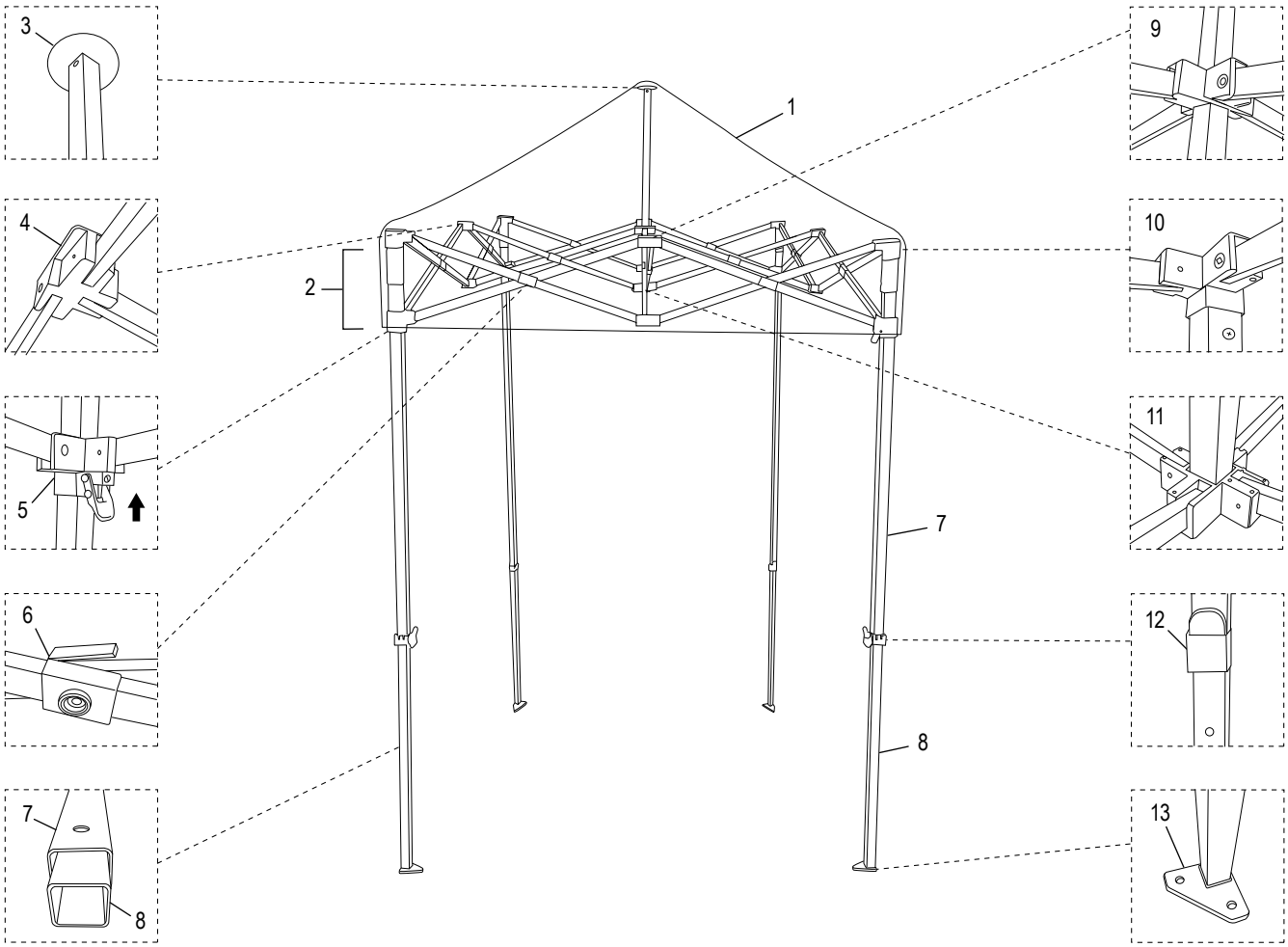

ULINE H-9105

ABRI-SOLEIL AVEC STRUCTURE EN ACIER – 5 X 5 pi

1 800 295-5510
uline.ca

PIÈCES INDIVIDUELLES

#	DESCRIPTION	QTÉ	RÉF. ULINE	RÉF. DU FABRICANT
1	Toile d'abri-soleil – 5 x 5 pi, blanc	1	H-9114	INATSWH
2	Ensemble de la structure en acier de 5 x 5 pi	1	H-9105-KIT	FSSHST5-F
3	Capuchon du dôme	1	H-2675-DMCAP	----------
7	Partie supérieure du pied	4	H-9107-7Q	FSSHST10-B
8	Partie inférieure du pied	4	H-7266B-LEGQ	FSSHST10-C
12	Réglage de pied	4	H-7266-ADJUS	FSSHST10-G
13	Coussinet de pied	4	H-2675FTPDQ	H-2675-13

PIÈCES VENDUES EN ENSEMBLE

ENSEMBLE DU MATÉRIEL DE RACCORD POUR ABRI-SOLEIL					
#	DESCRIPTION	QTÉ/ENS.	RÉF. DU FABRICANT	RÉF. ULINE POUR L'ENSEMBLE	RÉF. DU FABRICANT POUR L'ENSEMBLE
4	Raccord 3P	8	----------	H-9107-HDWQ	H-9107-HDWQ
5	Coulisseau automatique	4	----------		
6	Connecteur de ferme	12	FSSHST10-E		
9	Coulisseau de sommet	3	----------		
10	Embout 2P	4	FSSHST10-H		
11	Capuchon de poutre du sommet	3	FSSHST10-O		

PIÈCES INDIVIDUELLES (NON ILLUSTRÉ)

#	DESCRIPTION	QTÉ	RÉF. ULINE	RÉF. DU FABRICANT
—	Vis de connecteur en plastique pour abri-soleil	1	----------	----------
	Sac avec roues pour abri-soleil instantané de 5 x 5 pi	1	H-9110	FST5RB
	Parois latérales pour abri-soleil – Blanc	1	H-9112	INASW4P5WH
	Disques de lestage pour abri-soleil (ensemble de 4)	1	H-8015	U0041