Para Español, vea páginas 7-12.
Pour le français, consulter les pages 13-18.

ULINE H-9934

TORNADO® CORDLESS UPRIGHT VACUUM

1-800-295-5510
uline.com

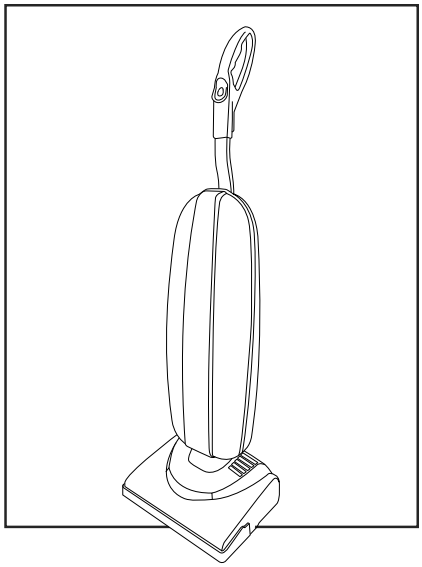

HANDLE ASSEMBLY

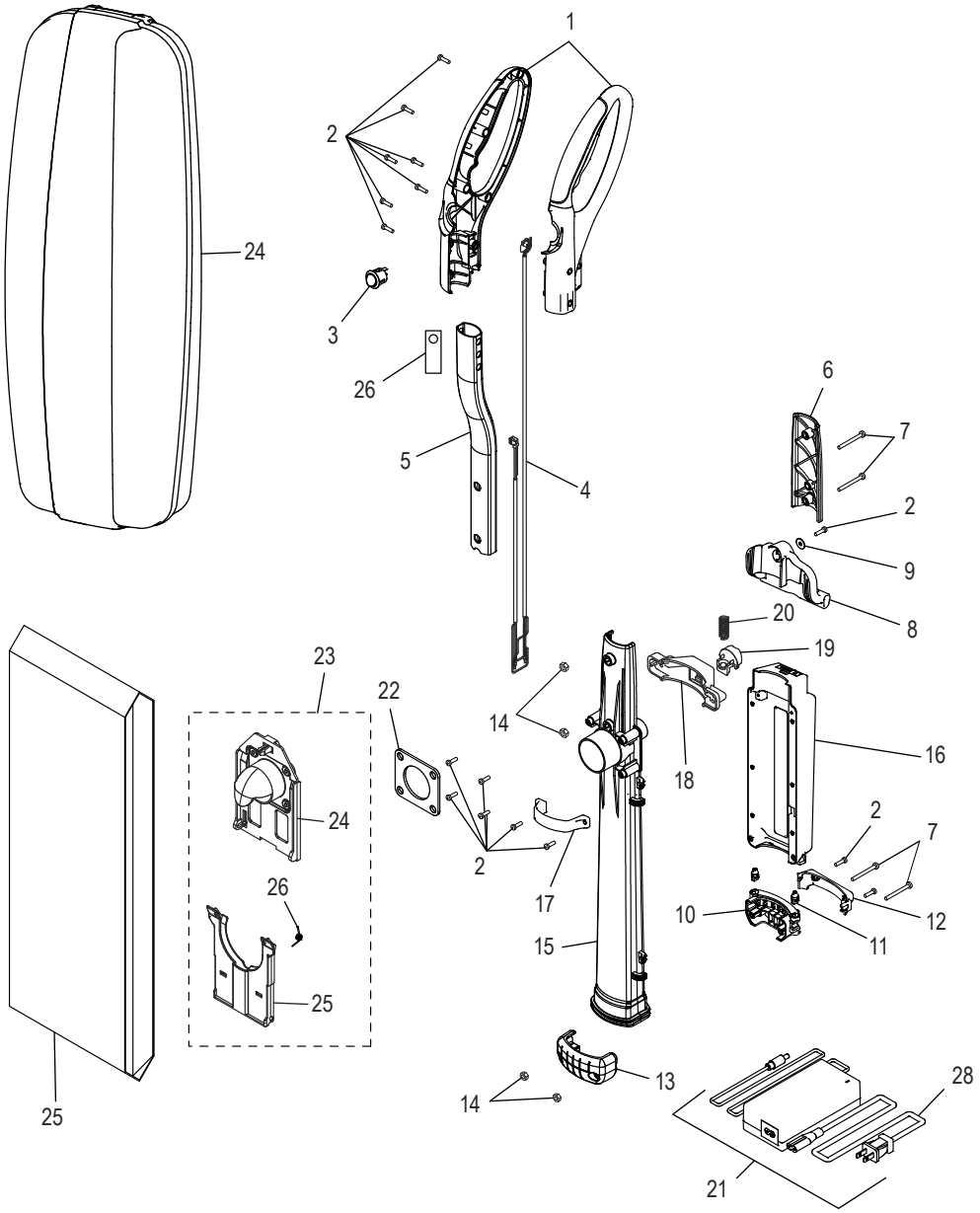

HANDLE ASSEMBLY PARTS LIST

#	DESCRIPTION	QTY.	ULINE PART NO.	MFG. PART NO.
1	Handle Grip Assembly	1	H-9934-HK	----------
2	Screw #8-18 x 5/8"	7	H-9934-HK	----------
3	Switch	1	H-9934-SWTCH	A328-1500
4	Wire Harness Handle	1	H-9934-WHH	B223-6000
5	Handle Tube	1	H-9934-HK	----------
6	Handle Back Cover	1	H-9934-HK	----------
7	Screw #10-32 x 1.625	2	H-9934-HK	----------
8	Carry Handle	1	----------	B223-0314
9	Washer	1	----------	A733-5100
10	Neck Coupling Back	1	H-9934-NCB	B223-4214
11	Post	2	H-9934-POST	B223-1300
12	Cable Cover	1	----------	B223-1014
13	Neck Coupling Front	1	----------	B220-1014
14	Nut	2	H-9934-HK	----------
15	Handle Duct	1	----------	B220-3014C
16	Battery	1	H-9934-BATT	C223-1800B
17	Battery Clamp	1	----------	B223-0814
18	Latch Case	1	----------	B223-4014
19	Latch Button	1	----------	B223-4197
20	Latch Spring	1	----------	A224-0600
21	Battery Charger	1	H-9934-CHARG	C223-2000B
22	Bag Mount Seal	1	----------	B220-3900
23	**Bag Mount Assembly** Includes: • Bag Mount #24 (1) • Bag Mount Hinge #25 (1) • Bag Collar Spring #26 (1)	1	H-9934-BGMT	D484-2282
24	Hard Shell Bag	1	----------	B220-6700
25	HEPA Bag	1	S-24682	90039
26	Handle Spacer	1	----------	B388-5900
28	Charger Power Cord	1	----------	B223-6100

NOZZLE

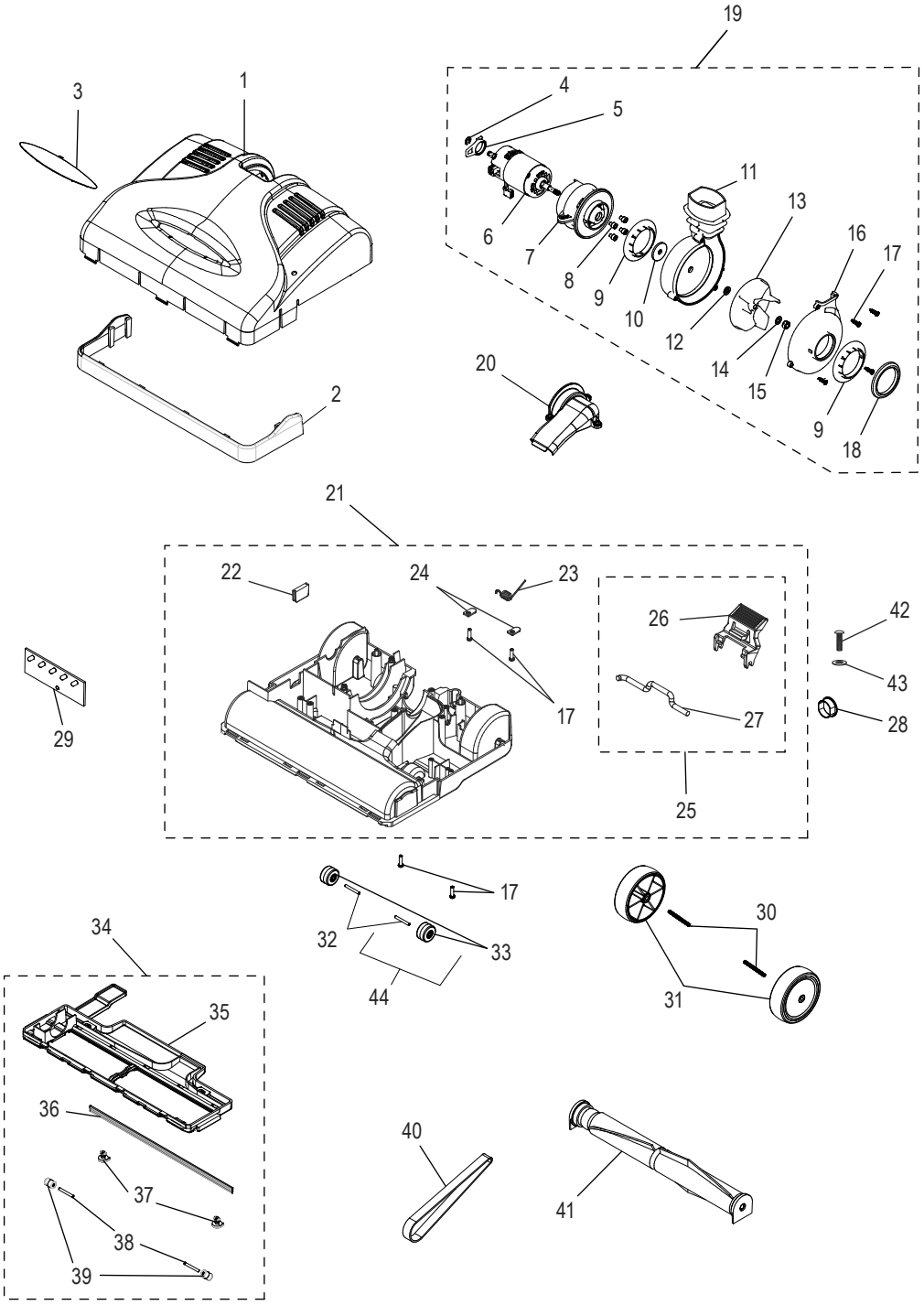
19
3
1
4
5
11
13
6
7
8
9
10
12
16
17
14
15
9
18
20
2
21
22
24
23
26
42
43
29
17
27
28
25
17
30
34
32
33
44
31
35
36
40
37
41
38
39

NOZZLE PARTS LIST

#	DESCRIPTION	QTY.	ULINE PART NO.	MFG. PART NO.
1	Nozzle Cover	1	----------	B220-24T0
2	Furniture Guard	1	----------	B220-2614
3	Lens	1	----------	B018-0415
4	E Clip*	1	H-9934-MOTOR	D223-2100
5	Motor Support Base*	1	H-9934-MOTOR	D223-2100
6	Motor*	1	H-9934-MOTOR	D223-2100
7	Motor Housing*	1	H-9934-MOTOR	D223-2100
8	Screw – M5 x 6*	4	H-9934-MOTOR	D223-2100
9	Pivot Bushing*	2	H-9934-MOTOR	D223-2100
10	Felt Pivot Seal*	1	H-9934-MOTOR	D223-2100
11	Scroll Housing Right*	1	H-9934-MOTOR	D223-2100
12	Under Fan Washer (TEK Motor)*	1	H-9934-MOTOR	D223-2100
13	Motor Fan*	1	H-9934-MOTOR	D223-2100
14	Washer*	1	H-9934-MOTOR	D223-2100
15	Hex Nut*	1	H-9934-MOTOR	D223-2100
16	Scroll Housing Left*	1	H-9934-MOTOR	D223-2100
17	Screw – #8-18 x 5/8"*	8	H-9934-MOTOR	D220-0114 D223-2100
18	Motor Inlet Seal*	1	H-9934-MOTOR	D223-2100
19	**Motor Assembly** Includes: • E Clip #4 (1) • Motor Support Base #5 (1) • Motor #6 (1) • Motor Housing #7 (1) • Screw – M5 x 6 #8 (4) • Pivot Bushing #9 (1) • Felt Pivot Seal #10 (1) • Scroll Housing Right #11 (1) • Under Fan Washer (TEK Motor) #12 (1) • Motor Fan #13 (1) • Washer #14 (1) • Hex Nut #15 (1) • Scroll Housing Left #16 (1) • Screw – #8-18 x 5/8" #17 (4) • Motor Inlet Seal #18 (1)	1	H-9934-MOTOR	D223-2100
20	Inlet Duct Cover	1	----------	B220-0214

*Part of a kit.

NOZZLE PARTS LIST CONTINUED

#	DESCRIPTION	QTY.	ULINE PART NO.	MFG. PART NO.
21	**Base Tray Assembly** Includes: • Screw #8-18 x 5/8" #17 (2) • Base Tray Plug #22 (1) • Upright Stop Spring #23 (1) • Rear Axle Clamp #24 (2) • Upright Stop #26 (1) • Upright Stop Pivot Pedal #27 (1)	1	----------	D220-0114
22	Base Tray Plug (Part of a Kit)	1	----------	D220-0114
23	Upright Stop Spring (Part of a Kit)	1	----------	D220-0114
24	Rear Axle Clamp (Part of a Kit)	2	----------	D220-0114
25	**Upright Stop Pedal Assembly** Includes: • Upright Stop #26 (1) • Upright Stop Pivot Pedal #27 (1)	1	H-9934-FOOT	D220-0714
26	Upright Stop (Part of a Kit)	1	----------	D220-0714
27	Upright Stop Pivot Pedal (Part of a Kit)	1	----------	D220-0714
28	Hole Plug	1	----------	A018-1414
29	Circuit Board Kit	1	----------	B317-1150K
30	Large Wheel Axle	2	----------	B010-2800C
31	Rear Wheel with Bushing	2	----------	C220-0531C
32	Front Wheel Axle	2	----------	B010-0001E
33	Front Wheel with Bushing	2	----------	C010-2714B
34	**Base Plate Assembly** Includes: • Base Plate #35 (1) • Squeegee #36 (1) • Base Plate Cover Screw #37 (2) • Bottom Plate Axle #38 (2) • Front Wheel Assembly with Bushing #39 (2)	1	H-9934-BP	D220-0414
35	Base Plate (Part of a Kit)	1	----------	D220-0414
36	Squeegee (Part of a Kit)	1	----------	D220-0414
37	Base Plate Cover Screw (Part of a Kit)	2	----------	D220-0414
38	Bottom Plate Axle (Part of a Kit)	2	----------	D220-0414
39	Front Wheel Assembly with Bushing (Part of a Kit)	2	----------	D220-0414
40	Belt	1	H-9934-BELT	B014-0814B
41	Agitator Assembly with White Bristles	1	H-9934-BRUSH	D012-2300
42	Screw M4 x 12	1	----------	A732-2500
43	Strain Relief Washer	1	----------	B034-0100
44	Front Wheel Assembly	2	----------	D010-2631

AGITATOR

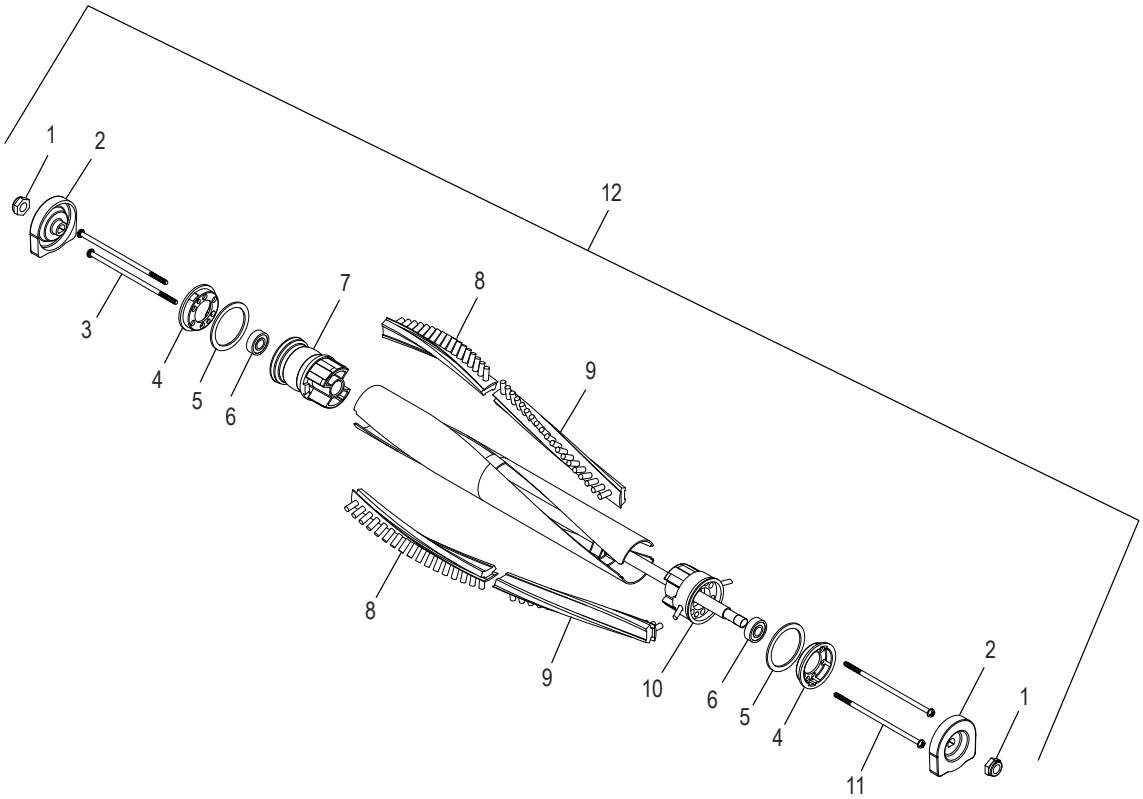

AGITATOR ASSEMBLY PARTS LIST

#	DESCRIPTION	QTY.	ULINE PART NO.	MFG. PART NO.
1	1/4-28 Locking Hex Nut	2	----------	A375-0100
2	Metal End Cap	2	----------	B013-1600
3	Pulley End Screw 80 mm	2	----------	A733-1810
4	Retainer Ring	2	----------	B475-1900
5	Felt Seal	2	----------	B375-3900
6	Bearing	2	----------	A375-0200
7	Belt Pulley	1	----------	B220-1200
8	White Brush Strip – Short	2	----------	B013-0301
9	White Brush Strip – Long	2	----------	B013-0401
10	Bearing Holder	1	----------	B013-1500
11	Non-Pulley Screw 40 mm	2	----------	A733-1800
12	Steel Agitator Assembly with Brushes	1	----------	D012-2300

ULINE H-9934

TORNADO® ASPIRADORA VERTICAL INALÁMBRICA

800-295-5510
uline.mx

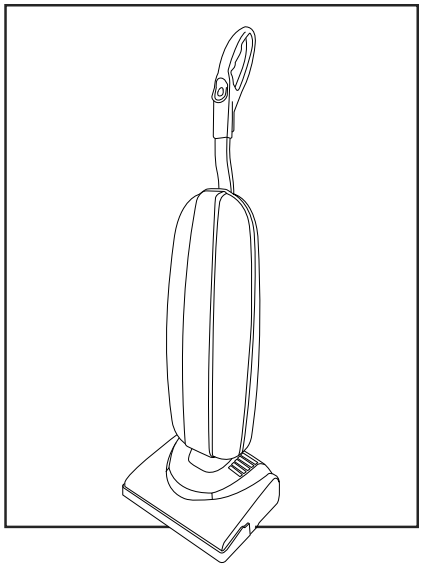

ENSAMBLE DEL ASA

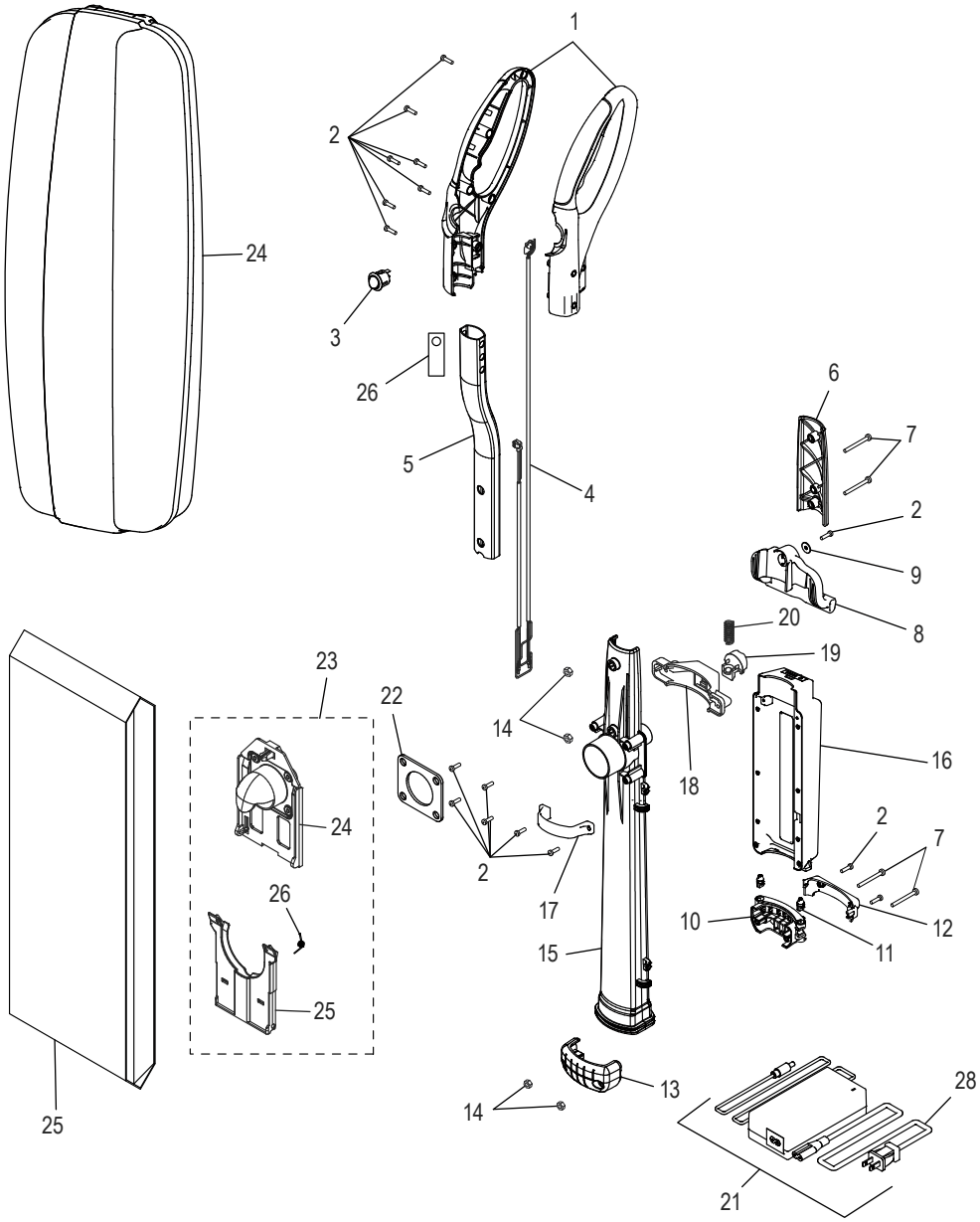

LISTA DE PARTES DE ENSAMBLE DEL ASA

#	DESCRIPCIÓN	CANT.	NO. DE PARTE DE ULINE	NO. DE PARTE DEL FABRICANTE
1	Ensamble del Asa de Agarre	1	H-9934-HK	----------
2	Tornillo #8-18 x 5/8"	7	H-9934-HK	----------
3	Interruptor	1	H-9934-SWTCH	A328-1500
4	Asa de Arnés de Cables	1	H-9934-WHH	B223-6000
5	Tubo para Asa	1	H-9934-HK	----------
6	Cubierta Posterior del Asa	1	H-9934-HK	----------
7	Tornillo #10-32 x 1.625	2	H-9934-HK	----------
8	Asa para Transportar	1	----------	B223-0314
9	Rondana	1	----------	A733-5100
10	Cople de Cuello Posterior	1	H-9934-NCB	B223-4214
11	Poste	2	H-9934-POST	B223-1300
12	Cubierta de Cable	1	----------	B223-1014
13	Cople de Cuello Frontal	1	----------	B220-1014
14	Tuerca	2	H-9934-HK	----------
15	Ducto de Mango	1	----------	B220-3014C
16	Batería	1	H-9934-BATT	C223-1800B
17	Abrazadera para Batería	1	----------	B223-0814
18	Estuche de Pestillo	1	----------	B223-4014
19	Botón de Pestillo	1	----------	B223-4197
20	Resorte de Pestillo	1	----------	A224-0600
21	Cargador de Batería	1	H-9934-CHARG	C223-2000B
22	Sello de Soporte para Bolsa	1	----------	B220-3900
23	**Ensamble del Soporte para Bolsa** Incluye: • 1 Soporte para Bolsa #24 • 1 Bisagra de Soporte para Bolsa #25 • 1 Resorte de Collar para Bolsa #26	1	H-9934-BGMT	D484-2282
24	Bolsa Dura de Cubierta	1	----------	B220-6700
25	Bolsa HEPA	1	S-24682	90039
26	Espaciador del Asa	1	----------	B388-5900
28	Cable del Cargador	1	----------	B223-6100

BOQUILLA

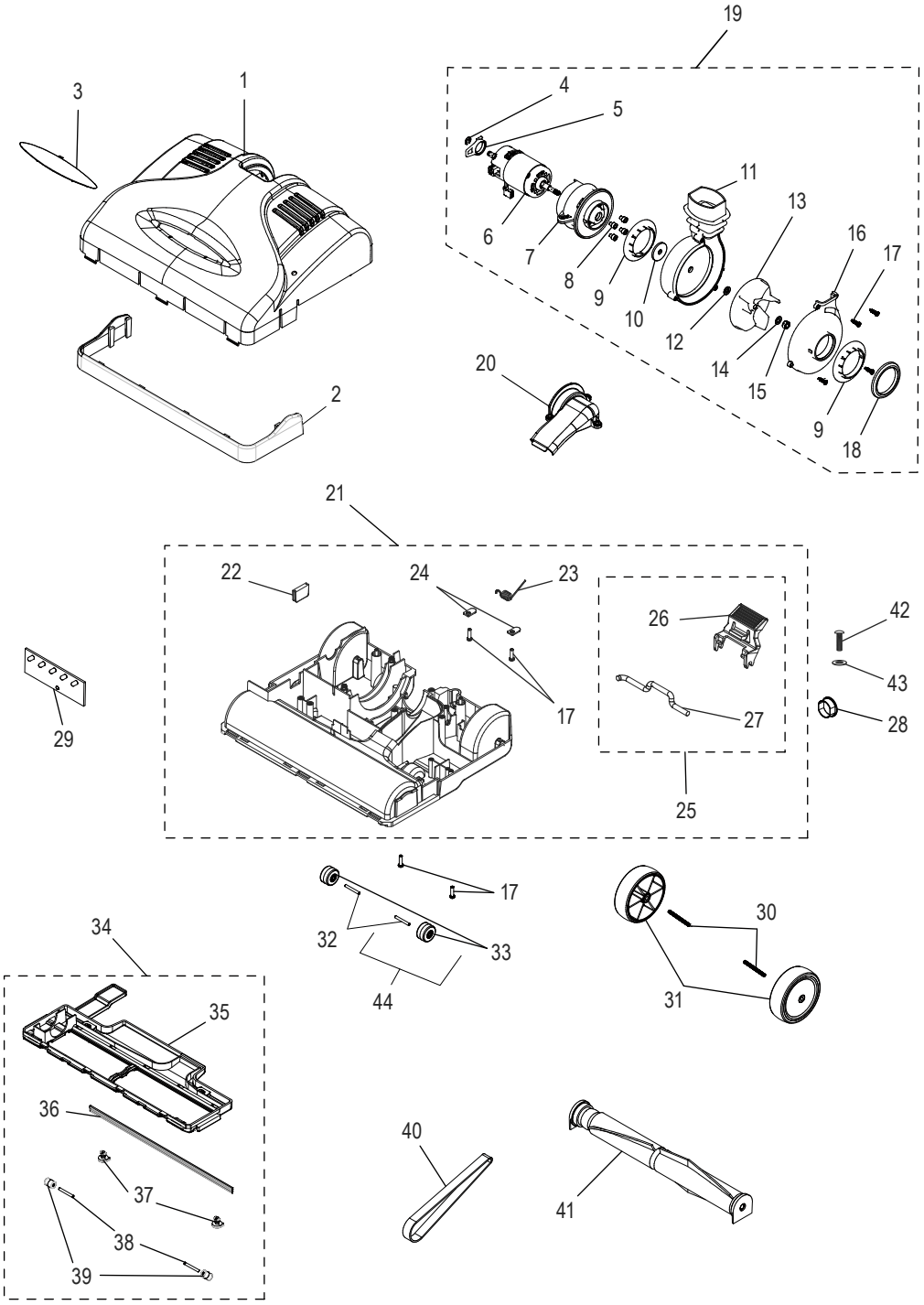
19
3
1
4
5
11
13
6
7
8
9
10
12
16
17
14
15
9
18
20
2
21
22
24
23
26
42
43
29
17
27
28
25
17
30
34
32
33
44
31
35
36
40
37
41
38
39

LISTA DE PARTES DE LA BOQUILLA

#	DESCRIPCIÓN	CANT.	NO. DE PARTE DE ULINE	NO. DE PARTE DEL FABRICANTE
1	Cubierta de Boquilla	1	----------	B220-24T0
2	Protector de Muebles	1	----------	B220-2614
3	Pantalla	1	----------	B018-0415
4	Clip en E*	1	H-9934-MOTOR	D223-2100
5	Base de Soporte del Motor*	1	H-9934-MOTOR	D223-2100
6	Motor*	1	H-9934-MOTOR	D223-2100
7	Cubierta del Motor*	1	H-9934-MOTOR	D223-2100
8	Tornillo M5 x 6*	4	H-9934-MOTOR	D223-2100
9	Casquillo de Pivote*	2	H-9934-MOTOR	D223-2100
10	Sello de Pivote de Fieltro*	1	H-9934-MOTOR	D223-2100
11	Cubierta Derecha Tipo Voluta*	1	H-9934-MOTOR	D223-2100
12	Rondana para Debajo de Ventilador (Motor TEK)*	1	H-9934-MOTOR	D223-2100
13	Ventilador del Motor*	1	H-9934-MOTOR	D223-2100
14	Rondana*	1	H-9934-MOTOR	D223-2100
15	Tuerca Hexagonal*	1	H-9934-MOTOR	D223-2100
16	Cubierta Izquierda Tipo Voluta*	1	H-9934-MOTOR	D223-2100
17	Tornillo #8-18 x 5/8"*	8	H-9934-MOTOR	D220-0114 D223-2100
18	Sello de Entrada del Motor*	1	H-9934-MOTOR	D223-2100
19	**Ensamble del Motor** Incluye: • 1 Clip en E #4 • 1 Base de Soporte del Motor #5 • 1 Motor #6 • 1 Cubierta del Motor #7 • 4 Tornillos M5 x 6 #8 • 1 Casquillo de Pivote #9 • 1 Sello de Pivote de Fieltro #10 • 1 Cubierta Derecha Tipo Voluta #11 • 1 Rondana para Debajo de Ventilador (Motor TEK) #12 • 1 Ventilador del Motor #13 • 1 Rondana #14 • 1 Perno Hexagonal #15 • 1 Cubierta Izquierda Tipo Voluta #16 • 4 Tornillos #8-18 x 5/8" #17 • 1 Sello de Entrada del Motor #18	1	H-9934-MOTOR	D223-2100
20	Cubierta del Ducto de Entrada	1	----------	B220-0214

*Parte de un kit.

CONTINUACIÓN DE LISTA DE PARTES DE LA BOQUILLA

#	DESCRIPCIÓN	CANT.	NO. DE PARTE DE ULINE	NO. DE PARTE DEL FABRICANTE
21	**Ensamble de la Charola de Base** Incluye: • 2 Tornillos #8-18 x 5/8" #17 • 1 Tapón de la Charola de Base #22 • 1 Resorte de Tope Vertical #23 • 2 Abrazaderas del Eje Posterior #24 • 1 Tope Vertical #26 • 1 Pedal de Pivote de Tope Vertical #27	1	----------	D220-0114
22	Tapón de la Charola de Base (Parte de un Kit)	1	----------	D220-0114
23	Resorte de Tope Vertical (Parte de un Kit)	1	----------	D220-0114
24	Abrazadera del Eje Posterior (Parte de un Kit)	2	----------	D220-0114
25	**Ensamble del Pedal de Tope Vertical** Incluye: • 1 Tope Vertical #26 • 1 Pedal de Pivote de Tope Vertical #27	1	H-9934-FOOT	D220-0714
26	Tope Vertical (Parte de un Kit)	1	----------	D220-0714
27	Pedal de Pivote de Tope Vertical (Parte de un Kit)	1	----------	D220-0714
28	Tapón	1	----------	A018-1414
29	Kit de Tablero de Circuitos	1	----------	B317-1150K
30	Eje de Llanta Grande	2	----------	B010-2800C
31	Llanta Posterior con Casquillo	2	----------	C220-0531C
32	Eje para Llantas Frontales	2	----------	B010-0001E
33	Llanta Frontal con Casquillo	2	----------	C010-2714B
34	**Ensamble de la Placa Base** Incluye: • 1 Placa Base #35 • 1 Jalador #36 • 2 Tornillos para la Cubierta de la Placa Base #37 • 2 Ejes de la Placa Inferior #38 • 2 Ensambles Frontales de la Llanta con Casquillo #39	1	H-9934-BP	D220-0414
35	Placa Base (Parte de un Kit)	1	----------	D220-0414
36	Jalador (Parte de un Kit)	1	----------	D220-0414
37	Tornillos para la Cubierta de la Placa Base (Parte de un Kit)	2	----------	D220-0414
38	Eje de la Placa Inferior (Parte de un Kit)	2	----------	D220-0414
39	Ensamble Frontal de la Llanta con Casquillo (Parte de un Kit)	2	----------	D220-0414
40	Banda	1	H-9934-BELT	B014-0814B
41	Ensamble del Agitador con Cerdas Blancas	1	H-9934-BRUSH	D012-2300
42	Tornillo M4 x 12	1	----------	A732-2500
43	Rondana Reductora de Tensión	1	----------	B034-0100
44	Ensamble de la Llanta Frontal	2	----------	D010-2631

AGITADOR

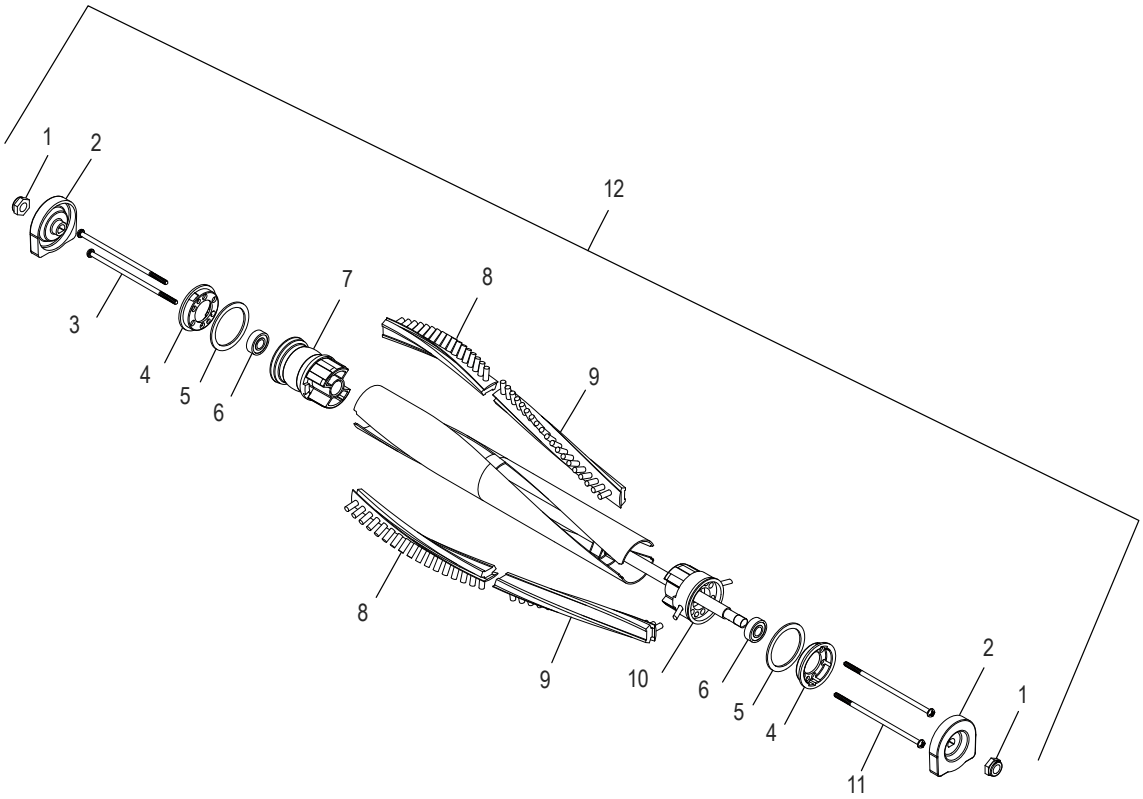

LISTA DE PARTES DEL ENSAMBLE DEL AGITADOR

#	DESCRIPCIÓN	CANT.	NO. DE PARTE DE ULINE	NO. DE PARTE DEL FABRICANTE
1	Tuerca Hexagonal de Bloqueo de 1/4-28	2	----------	A375-0100
2	Tapa de Metal para Extremos	2	----------	B013-1600
3	Tornillo para Polea de Extremos de 80 mm	2	----------	A733-1810
4	Anillo de Retención	2	----------	B475-1900
5	Sello de Fieltro	2	----------	B375-3900
6	Balero	2	----------	A375-0200
7	Polea de Banda	1	----------	B220-1200
8	Correa de Cepillo Blanca – Corta	2	----------	B013-0301
9	Correa de Cepillo Blanca – Larga	2	----------	B013-0401
10	Portabalero	1	----------	B013-1500
11	Tornillo sin Polea de 40 mm	2	----------	A733-1800
12	Ensamble del Agitador de Acero con Cepillos	1	----------	D012-2300

ULINE **H-9934**

TORNADO[MD] – ASPIRATEUR VERTICAL SANS CORDON

1 800 295-5510
uline.ca

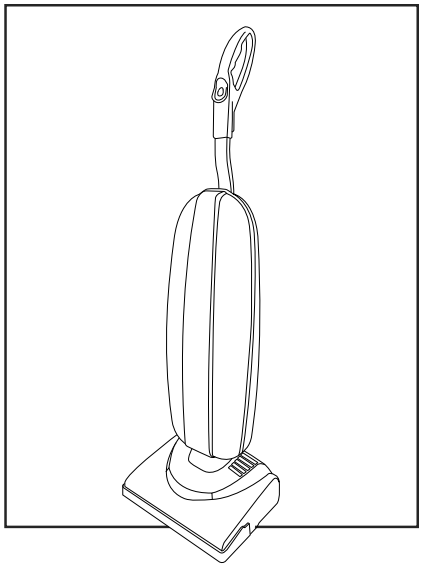

ENSEMBLE DE LA POIGNÉE

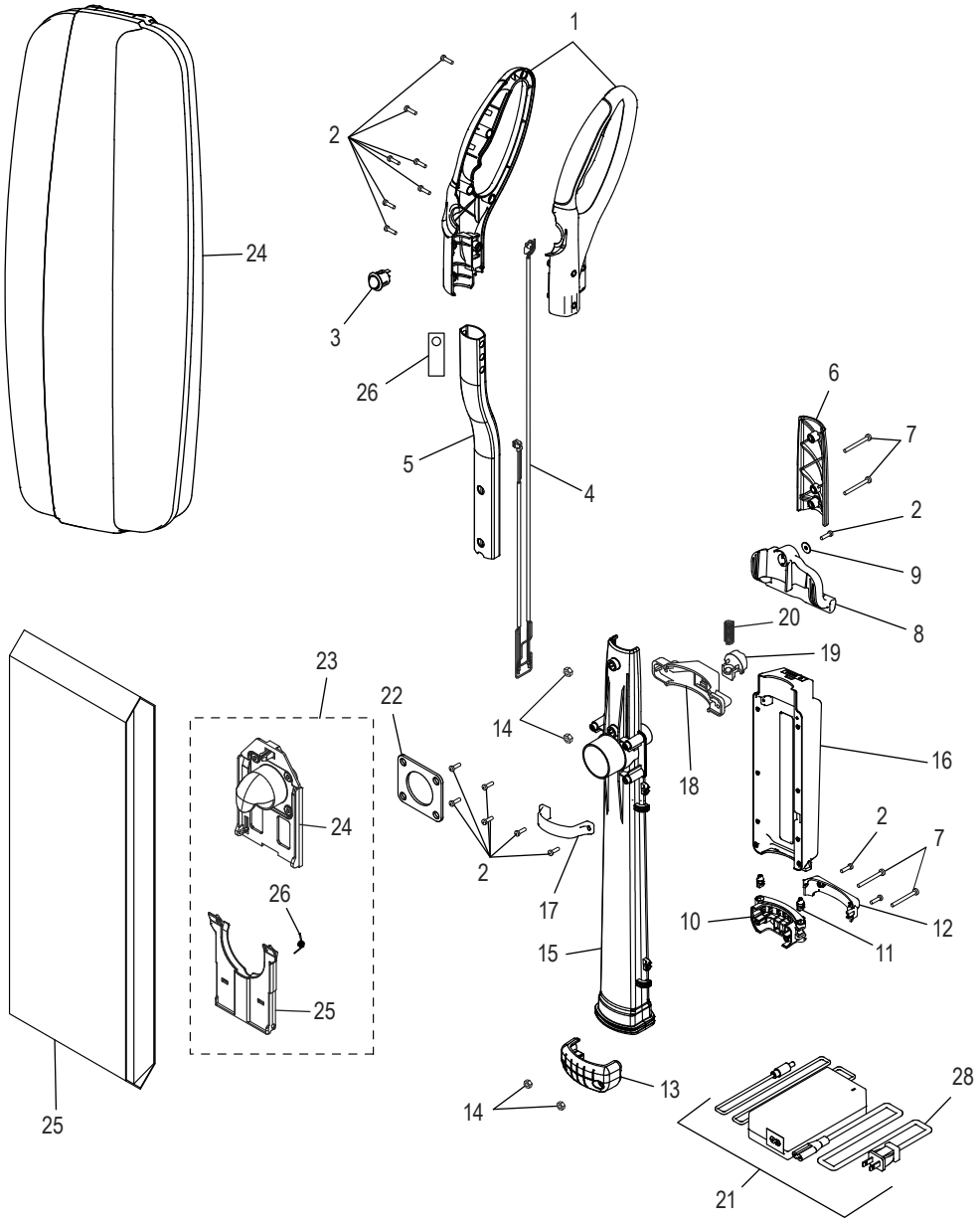

LISTE DES PIÈCES DE L'ENSEMBLE DE LA POIGNÉE

#	DESCRIPTION	QTÉ	RÉF. ULINE	RÉF. DU FABRICANT
1	Ensemble de la poignée du manche	1	H-9934-HK	----------
2	Vis nº 8-18 x 5/8 po	7	H-9934-HK	----------
3	Interrupteur	1	H-9934-SWTCH	A328-1500
4	Poignée du faisceau de câbles	1	H-9934-WHH	B223-6000
5	Tube de la poignée	1	H-9934-HK	----------
6	Couvercle arrière de la poignée	1	H-9934-HK	----------
7	Vis nº 10-32 x 1,625 po	2	H-9934-HK	----------
8	Poignée de transport	1	----------	B223-0314
9	Rondelle	1	----------	A733-5100
10	Coupleur à collet arrière	1	H-9934-NCB	B223-4214
11	Montant	2	H-9934-POST	B223-1300
12	Protecteur de câble	1	----------	B223-1014
13	Coupleur à collet avant	1	----------	B220-1014
14	Écrou	2	H-9934-HK	----------
15	Conduit de la poignée	1	----------	B220-3014C
16	Batterie	1	H-9934-BATT	C223-1800B
17	Collier de serrage pour batterie	1	----------	B223-0814
18	Boîtier de loquet	1	----------	B223-4014
19	Bouton de loquet	1	----------	B223-4197
20	Ressort de loquet	1	----------	A224-0600
21	Chargeur de batterie	1	H-9934-CHARG	C223-2000B
22	Joint du support de sac	1	----------	B220-3900
23	**Ensemble du support de sac** Comprend : • Support de sac nº 24 (1) • Charnière du support de sac nº 25 (1) • Ressort du collier de sac nº 26 (1)	1	H-9934-BGMT	D484-2282
24	Sac à coque rigide	1	----------	B220-6700
25	Sac HEPA	1	S-24682	90039
26	Espaceur de poignée	1	----------	B388-5900
28	Cordon d'alimentation du chargeur	1	----------	B223-6100

BUSE

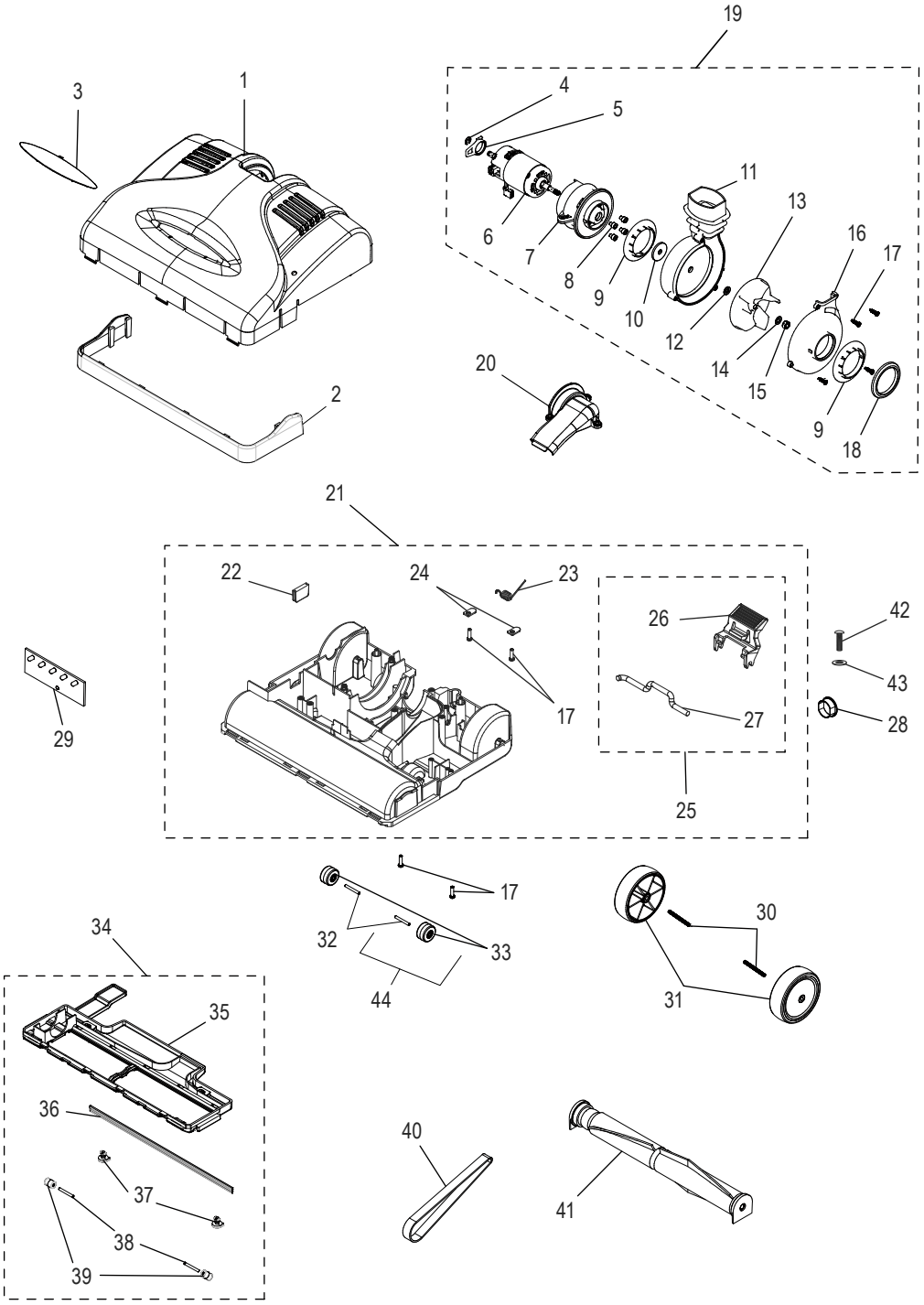
19
3
1
4
5
11
13
6
7
8
9
10
12
16
17
14
15
9
18
20
2
21
22
24
23
26
42
43
29
17
27
28
25
17
30
34
32
33
44
31
35
36
40
37
41
38
39

LISTE DES PIÈCES DE LA BUSE

#	DESCRIPTION	QTÉ	RÉF. ULINE	RÉF. DU FABRICANT
1	Couvercle de la buse	1	----------	B220-24T0
2	Protège-meubles	1	----------	B220-2614
3	Lentille	1	----------	B018-0415
4	Attache en E*	1	H-9934-MOTOR	D223-2100
5	Base de support du moteur*	1	H-9934-MOTOR	D223-2100
6	Moteur*	1	H-9934-MOTOR	D223-2100
7	Boîtier du moteur*	1	H-9934-MOTOR	D223-2100
8	Vis – M5 x 6*	4	H-9934-MOTOR	D223-2100
9	Manchon fileté de pivot*	2	H-9934-MOTOR	D223-2100
10	Joint de pivot en feutre*	1	H-9934-MOTOR	D223-2100
11	Carter de volute droit*	1	H-9934-MOTOR	D223-2100
12	Rondelle sous ventilateur (moteur TEK)*	1	H-9934-MOTOR	D223-2100
13	Ventilateur du moteur*	1	H-9934-MOTOR	D223-2100
14	Rondelle*	1	H-9934-MOTOR	D223-2100
15	Écrou hexagonal*	1	H-9934-MOTOR	D223-2100
16	Carter de volute gauche*	1	H-9934-MOTOR	D223-2100
17	Vis n° 8-18 x 5/8 po*	8	H-9934-MOTOR	D220-0114 D223-2100
18	Joint d'entrée du moteur*	1	H-9934-MOTOR	D223-2100
19	**Ensemble du moteur** Comprend : • Attache en E n° 4 (1) • Base de support du moteur n° 5 (1) • Moteur n° 6 (1) • Boîtier du moteur n° 7 (1) • Vis – M5 x 6 n° 8 (4) • Manchon fileté de pivot n° 9 (1) • Joint de pivot en feutre n° 10 (1) • Carter de volute droit n° 11 (1) • Rondelle sous ventilateur (moteur TEK) n° 12 (1) • Ventilateur du moteur n° 13 (1) • Rondelle n° 14 (1) • Écrou hexagonal n° 15 (1) • Carter de volute gauche n° 16 (1) • Vis n° 8-18 x 5/8 po n° 17 (4) • Joint d'entrée du moteur n° 18 (1)	1	H-9934-MOTOR	D223-2100
20	Couvercle du conduit d'entrée	1	----------	B220-0214

*Fait partie d'un ensemble.

LISTE DES PIÈCES DE LA BUSE SUITE

#	DESCRIPTION	QTÉ	RÉF. ULINE	RÉF. DU FABRICANT
21	**Ensemble du plateau de base** Comprend : • Vis n° 8-18 x 5/8 po n° 17 (2) • Bouchon du plateau de base n° 22 (1) • Ressort d'arrêt vertical n° 23 (1) • Pince d'essieu arrière n° 24 (2) • Arrêt vertical n° 26 (1) • Pédale de pivot d'arrêt vertical n° 27 (1)	1	----------	D220-0114
22	Bouchon du plateau de base (Pièce d'un ensemble)	1	----------	D220-0114
23	Ressort d'arrêt vertical (Pièce d'un ensemble)	1	----------	D220-0114
24	Pince d'essieu arrière (Pièce d'un ensemble)	2	----------	D220-0114
25	**Ensemble de la pédale d'arrêt vertical** Comprend : • Arrêt vertical n° 26 (1) • Pédale de pivot d'arrêt vertical n° 27 (1)	1	H-9934-FOOT	D220-0714
26	Arrêt vertical (Pièce d'un ensemble)	1	----------	D220-0714
27	Pédale de pivot d'arrêt vertical (Pièce d'un ensemble)	1	----------	D220-0714
28	Bouchon	1	----------	A018-1414
29	Circuit imprimé	1	----------	B317-1150K
30	Essieu de grande roue	2	----------	B010-2800C
31	Roue arrière avec manchon	2	----------	C220-0531C
32	Essieu de roue avant	2	----------	B010-0001E
33	Roue avant avec manchon	2	----------	C010-2714B
34	**Ensemble de la plaque de base** Comprend : • Plaque de base n° 35 (1) • Raclette n° 36 (1) • Vis du couvercle de la plaque de base n° 37 (2) • Essieu de plaque inférieure n° 38 (2) • Ensemble de roue avant avec manchon n° 39 (2)	1	H-9934-BP	D220-0414
35	Plaque de base (Pièce d'un ensemble)	1	----------	D220-0414
36	Raclette (Pièce d'un ensemble)	1	----------	D220-0414
37	Vis du couvercle de la plaque de base (Pièce d'un ensemble)	2	----------	D220-0414
38	Essieu de plaque inférieure (Pièce d'un ensemble)	2	----------	D220-0414
39	Ensemble de roue avant avec manchon (Pièce d'un ensemble)	2	----------	D220-0414
40	Courroie	1	H-9934-BELT	B014-0814B
41	Ensemble de la brosse de battage avec poils blancs	1	H-9934-BRUSH	D012-2300
42	Vis M4 x 12	1	----------	A732-2500
43	Rondelle anti-traction	1	----------	B034-0100
44	Ensemble de roue avant	2	----------	D010-2631

BROSSE DE BATTAGE

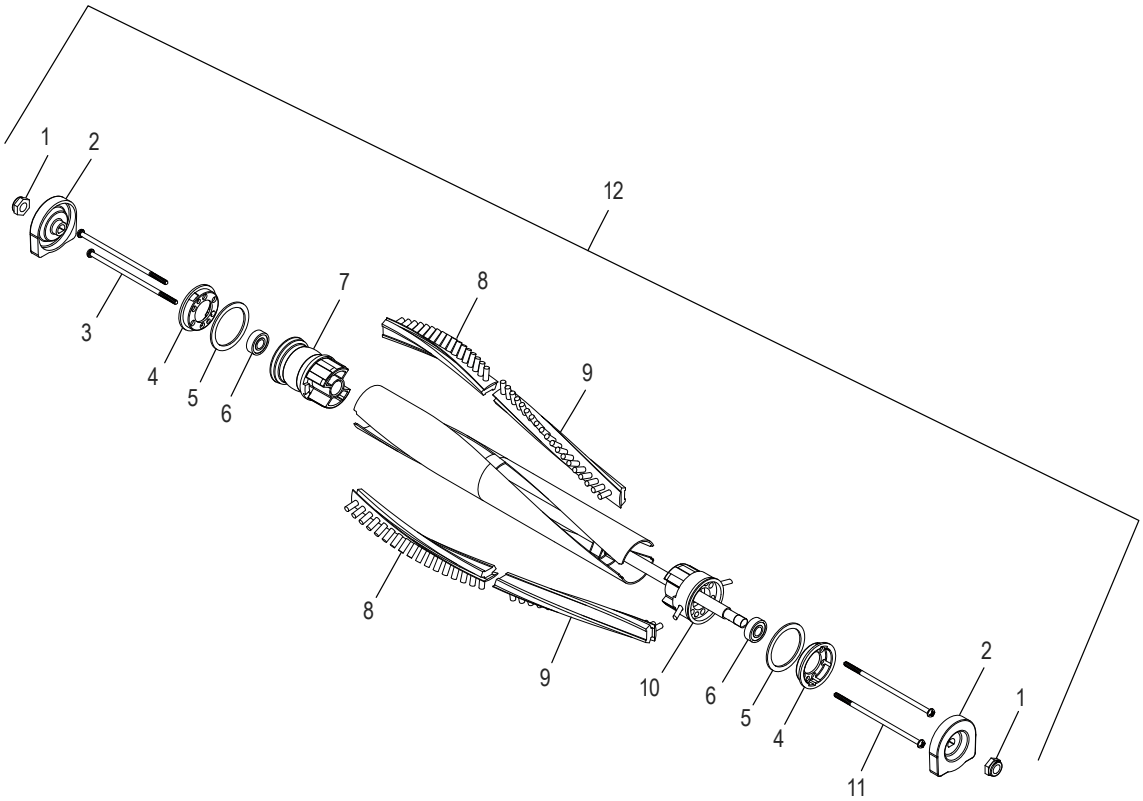

LISTE DES PIÈCES DE L'ENSEMBLE DE LA BROSSE DE BATTAGE

#	DESCRIPTION	QTÉ	RÉF. ULINE	RÉF. DU FABRICANT
1	Écrou hexagonal de blocage 1/4-28	2	----------	A375-0100
2	Embout en métal	2	----------	B013-1600
3	Vis d'extrémité de poulie de 80 mm	2	----------	A733-1810
4	Bague de retenue	2	----------	B475-1900
5	Joint en feutre	2	----------	B375-3900
6	Roulement	2	----------	A375-0200
7	Poulie à courroie	1	----------	B220-1200
8	Bande de brosse blanche – Court	2	----------	B013-0301
9	Bande de brosse blanche – Long	2	----------	B013-0401
10	Support de roulement	1	----------	B013-1500
11	Vis sans poulie de 40 mm	2	----------	A733-1800
12	Ensemble de la brosse de battage en acier avec brosses	1	----------	D012-2300