Para Español, vea página 2.
Pour le français, consulter la page 3.

ULINE

HEAVY DUTY WOOD CRATE

1-800-295-5510
uline.com

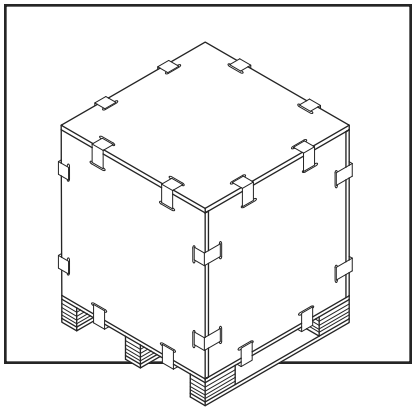

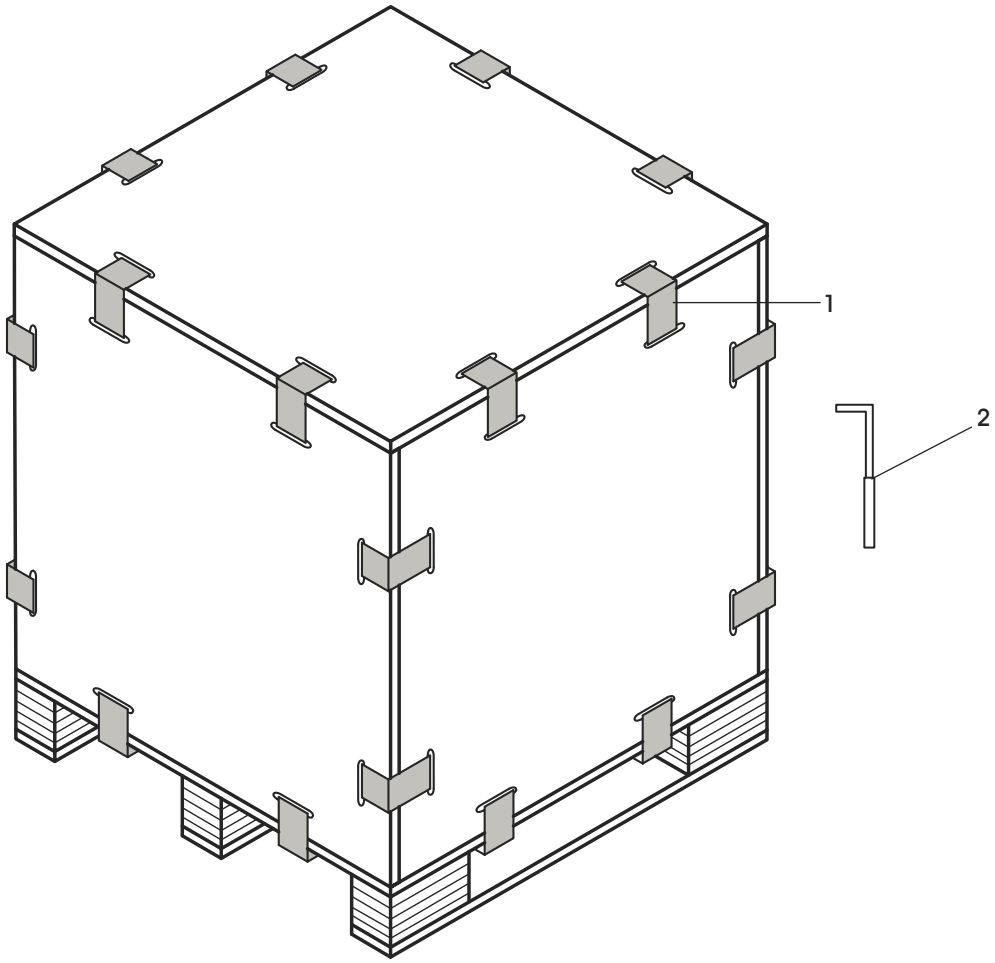

#	DESCRIPTION	QTY.	ULINE PART NO.	MFG. PART NO.
1	Replacement Clip	1	H-4735	----------
2	Clip Removal Tool	1	H-4736	----------

0421 PS-18249

ULINE

CAJA DE MADERA DE USO PESADO

800-295-5510
uline.mx

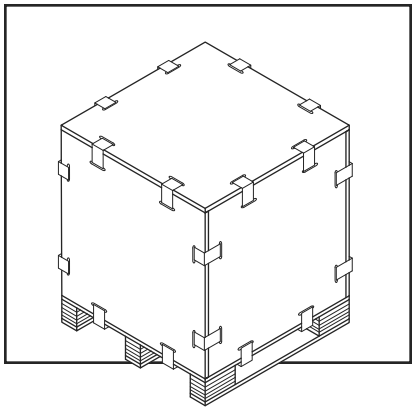

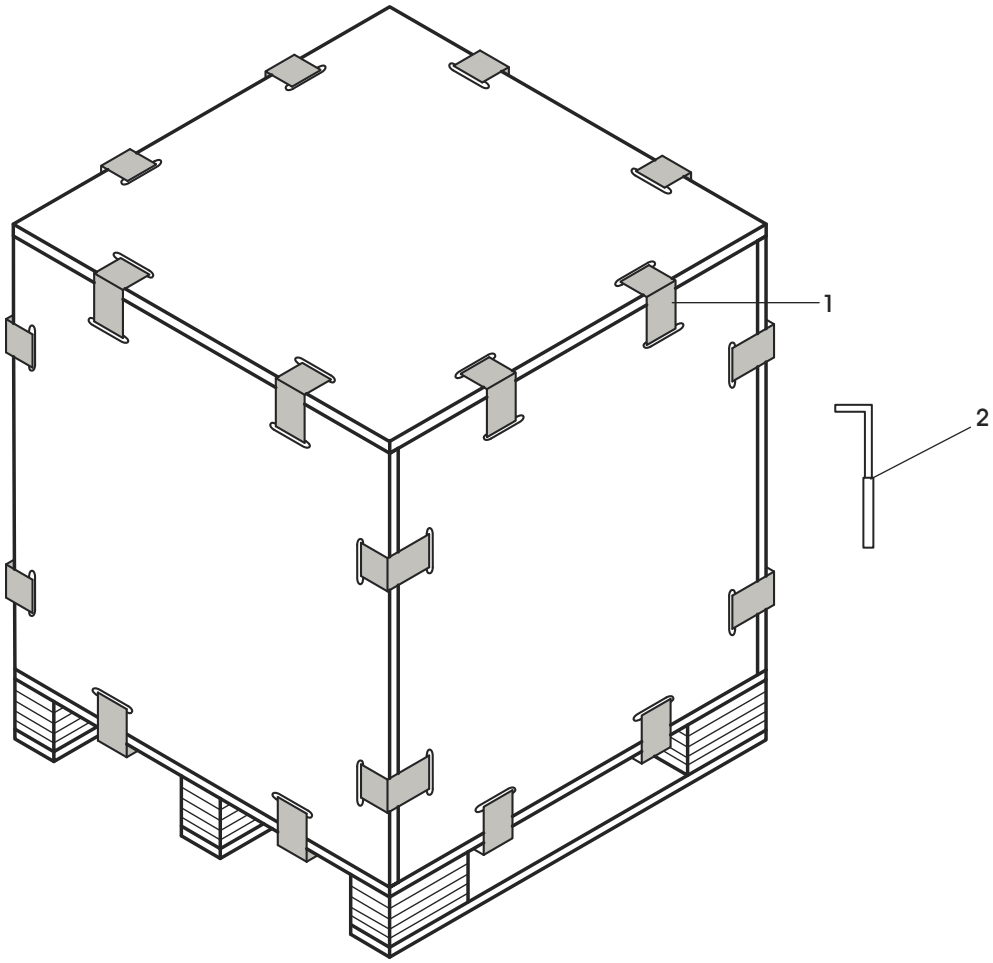

#	DESCRIPCIÓN	CANT.	NO. DE PARTE DE ULINE	NO. DE PARTE DEL FABRICANTE
1	Clip de Repuesto	1	H-4735	----------
2	Herramienta para Quitar los Clips	1	H-4736	----------

ULINE

CAISSE EN BOIS ROBUSTE

1 800 295-5510
uline.ca

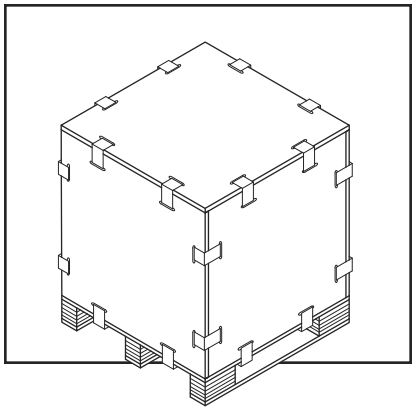

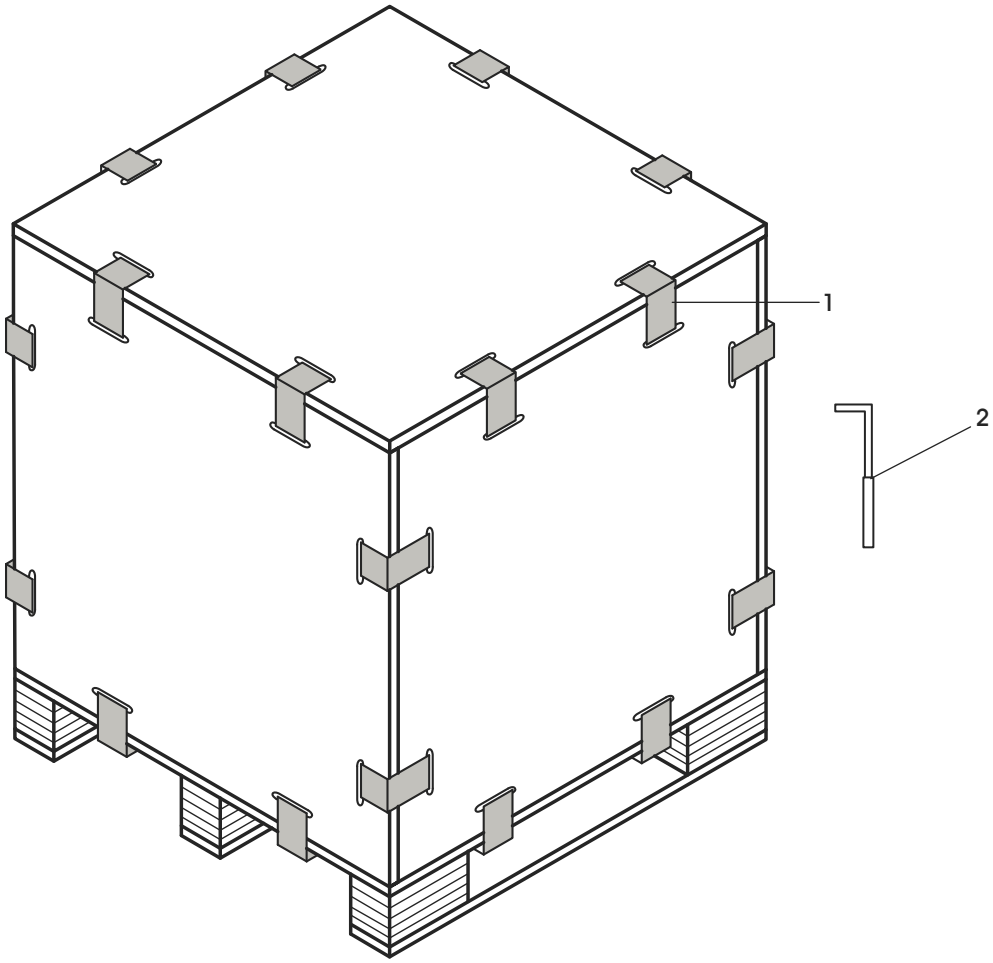

#	DESCRIPTION	QTÉ	RÉF. ULINE	RÉF. DU FABRICANT
1	Pince de remplacement	1	H-4735	----------
2	Outil de retrait de pince	1	H-4736	----------

0421 PS-18249