Para Español, vea página 2.
Pour le français, consulter la page 3.

ULINE H-4013, H-4014

EXTRA LONG TABLETOP POLY BAG SEALER

1 800 295-5510
uline.ca

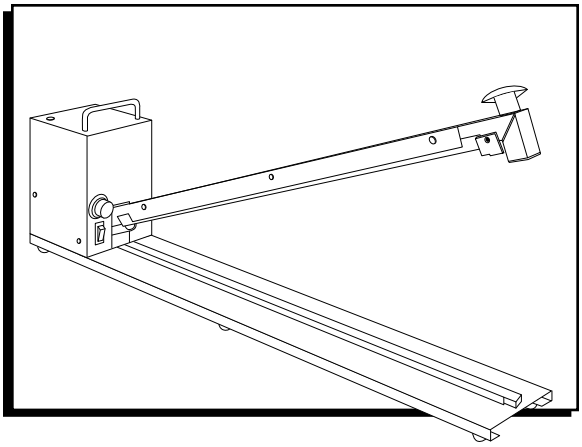

TROUBLESHOOTING

OPERATING ISSUES	RECOMMENDATIONS
Bag is melting.	Start with timer on the lowest setting possible. This will also preserve the heating element.
Sealer is not producing a good seal all the way across.	Place additional pressure on the sealing arm. Hold the sealing arm down for 2–4 seconds after the sealing light goes out. Adjust center screw on bottom of machine to level the rubber pressure pad. Heating element may need to be replaced.
Sealer is not sealing.	Heating element may need to be replaced.
Heating element is burning out too quickly.	Set timer knob to lowest setting that produces a good seal for the bag thickness. Thicker bags need a higher setting. (Always start with a low setting and increase gradually.)

0826 TH-4013

ULINE H-4013, H-4014

SELLADORA EXTRALARGA DE MESA PARA BOLSAS DE POLIETILENO

1 800 295-5510
uline.ca

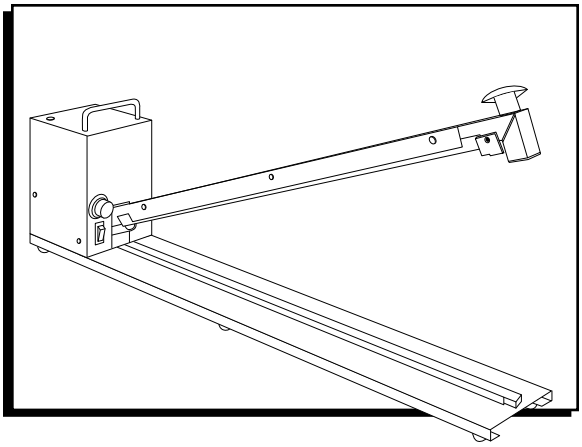

SOLUCIÓN DE PROBLEMAS

PROBLEMAS DE FUNCIONAMIENTO	RECOMENDACIONES
La bolsa se está derritiendo.	Comience con el cronómetro en la configuración más baja posible. Esto también ayudará a proteger la resistencia.
La selladora no está creando un buen sello a todo lo largo.	Ejerza presión adicional sobre el brazo sellador. Mantenga el brazo sellador abajo durante 2–4 segundos después de que la luz de sellado se haya apagado. Ajuste el tornillo central situado en la parte inferior de la máquina para nivelar la almohadilla de presión de caucho. Es posible que deba cambiar la resistencia.
La selladora no sella.	Es posible que deba cambiar la resistencia.
La resistencia se está quemando muy rápidamente.	Ponga la perilla con temporizador en la configuración más baja posible que produzca un buen sello para el grosor de la bolsa. Las bolsas más gruesas requerirán una configuración más alta. (Comience siempre con una configuración baja e incremente gradualmente).

ULINE H-4013, H-4014

SCELLEUSE DE TABLE EXTRALONGUE POUR SACS EN POLYÉTHYLÈNE

1 800 295-5510
uline.ca

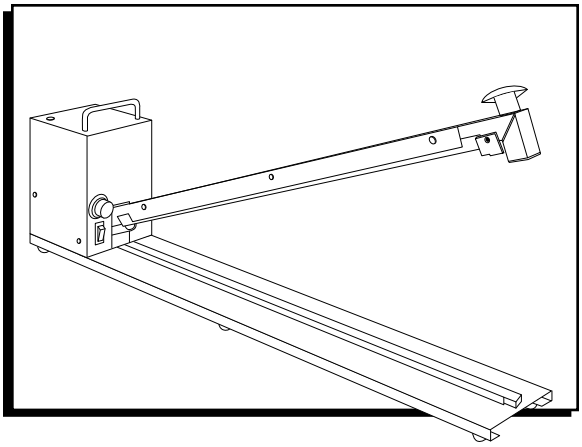

DÉPANNAGE

PROBLÈME	RECOMMANDATIONS
Le sac fond.	Démarrez la minuterie au plus bas réglage possible. Cela permettra également de préserver l'élément chauffant.
La scelleuse ne scelle pas uniformément sur toute la largeur.	Exercez une pression supplémentaire sur le bras de la scelleuse. Maintenez la pression sur le bras de la scelleuse pendant 2 à 4 secondes jusqu'à ce que le voyant de scellage s'éteigne. Réglez la vis centrale située au bas de la machine pour mettre à niveau le tampon de pression en caoutchouc. Il se peut que l'élément chauffant doive être remplacé.
La scelleuse ne scelle pas.	Il se peut que l'élément chauffant doive être remplacé.
L'élément chauffant brûle trop rapidement.	Ajustez le bouton de minuterie au réglage le plus faible pour assurer un scellage approprié selon l'épaisseur de sac. Les sacs plus épais nécessitent un réglage plus élevé. (Toujours commencer avec un réglage faible et augmenter progressivement.)

0826 TH-4013