Para Español, vea página 2.
Pour le français, consulter la page 3.

ULINE H-7505
BATTERY-POWERED PALLET TRUCK

1-800-295-5510
uline.com

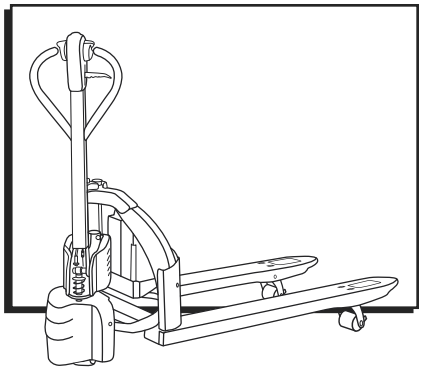

TROUBLESHOOTING

OPERATING ISSUE	CAUSES	RECOMMENDATIONS
Unit does not power on when battery is inserted.	Battery is not fully inserted into the cradle.	Ensure battery is fully inserted into the cradle. If fully inserted and unit is still not powering on, check pins as noted in next potential cause.
	Pins are broken, stuck or missing.	Check pins in battery cradle. Replace any broken pins and ensure the broken pins are not stuck in battery.
Battery is not holding a charge.	Wall power outlet may not be good.	Turn power on unit and verify fuel gauge illuminates. If it does, the unit is good. Otherwise, use another power outlet.
	The charger cord needs to be inspected.	Check the A/C charger cord by performing a voltage test. If there is an issue, the cord needs to be replaced.
	Pins are broken, stuck or missing.	Check pins in battery cradle. Replace any broken pins and ensure the broken pins are not stuck in battery.
Unit only lifts on one side.	Long rods may have come unbolted.	Check long rods under forks to ensure they have not come unbolted. Reattach as needed.
Deadman Switch Error F2,1	Deadman switch needs to be adjusted or replaced.	Ensure handle is completely upright when turning on unit. Adjust or replace deadman switch as needed.
Emergency Reverse Switch Error F2,2	Red emergency reverse button is jammed.	Check red emergency reverse button and ensure it is not wedged in place.
Handle is loose.	Bolts at handle base have loosened.	Tighten four bolts at handle base.

If the problem persists, or if the troubleshooting section does not resolve or describe your problem, contact Uline Customer Service at 1-800-295-5510.

ULINE H-7505
PATÍN HIDRÁULICO DE BATERÍA

800-295-5510
uline.mx

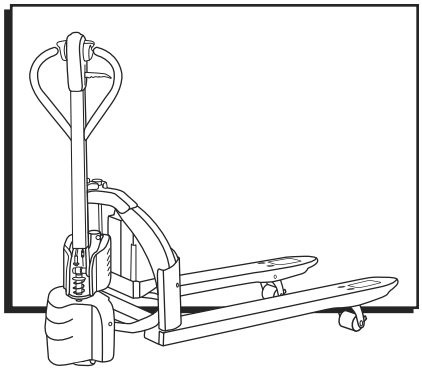

SOLUCIÓN DE PROBLEMAS

PROBLEMA DE FUNCIONAMIENTO	CAUSAS	RECOMENDACIONES
La unidad no enciende cuando se inserta la batería.	La batería no está bien insertada en el contenedor.	Asegúrese de que la batería esté bien insertada en el contenedor. Si está bien insertada y la unidad aún no enciende, revise las terminales como se indica en la siguiente causa potencial.
	Las terminales están rotas, atoradas o faltan.	Revise las terminales en el contenedor de la batería. Reemplace cualquier terminal rota y asegúrese de que no haya terminales rotas atoradas en la batería.
La batería no conserva la carga.	Es posible que el tomacorriente de la pared no sea adecuado.	Encienda la unidad y revise que el indicador de carga se ilumine. Si lo hace, la unidad está bien. Si no, utilice otro tomacorriente.
	Es necesario inspeccionar el cable del cargador.	Revise el cable del cargador de CA haciéndole una prueba de voltaje. Si hay un problema, se debe reemplazar el cable.
	Las terminales están rotas, atoradas o faltan.	Revise las terminales en el contenedor de la batería. Reemplace cualquier terminal rota y asegúrese de que no haya terminales rotas atoradas en la batería.
La unidad solo eleva de un lado.	Es posible que las varillas largas se hayan desatornillado.	Revisar las varillas largas debajo de las horquillas para asegurarse de que no estén desatornilladas. Vuelva a atornillar según sea necesario.
Error F2,1 del Interruptor "Hombre Muerto".	El interruptor "Hombre Muerto" necesita ajuste o reemplazo.	Cuando encienda la unidad, asegúrese de que el asa esté completamente vertical. Ajuste o reemplace el interruptor "Hombre Muerto".
Error F2,2 del Interruptor de la Reversa de Emergencia.	El botón rojo de la Reversa de Emergencia está atorado.	Revise el botón rojo de la reversa de emergencia y asegúrese de que no esté pegado.
El asa está floja.	Los pernos de la base del asa se aflojaron.	Apriete los cuatro pernos en la base del asa.

Si el problema persiste o si la sección de solución de problemas no resuelve o describe su problema, llame a Servicio a Clientes de Uline al 800-295-5510.

ULINE H-7505

TRANSPALETTE ALIMENTÉ PAR BATTERIE

1 800 295-5510
uline.ca

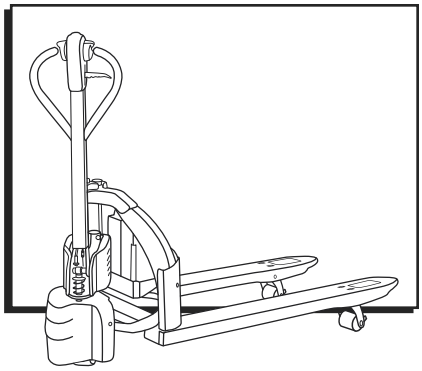

DÉPANNAGE

PROBLÈME	CAUSES	RECOMMANDATIONS
L'appareil ne se met pas en marche lorsque la batterie est insérée.	La batterie n'est pas complètement insérée dans le support.	Assurez-vous que la batterie est bien insérée dans le support. Si celle-ci est bien insérée et que l'appareil ne s'allume toujours pas, vérifiez les chevilles comme indiqué dans la cause potentielle qui suit.
	Les chevilles sont cassées, bloquées ou absentes.	Vérifiez les chevilles dans le support de la batterie. Remplacez toute cheville cassée et assurez-vous que les pièces cassées ne sont pas bloquées dans la batterie.
La batterie ne se charge pas.	La prise électrique est peut-être défectueuse.	Mettez l'appareil sous tension et vérifiez si l'indicateur de niveau de carburant s'allume. Si c'est le cas, la batterie est en bon état. Autrement, utilisez une prise de courant différente.
	Le câble du chargeur doit être inspecté.	Vérifiez le câble de chargeur c.a. en effectuant un test de tension. S'il y a un problème, le cordon doit être remplacé.
	Les chevilles sont cassées, bloquées ou absentes.	Vérifiez les chevilles dans le support de la batterie. Remplacez toute cheville cassée et assurez-vous que les pièces cassées ne sont pas bloquées dans la batterie.
Le système de levage ne fonctionne que d'un côté.	Les longues tiges sont possiblement déboulonnées.	Vérifiez les longues tiges sous les fourches pour vous assurer que les boulons ne sont pas dévissés. Resserrez-les au besoin.
Erreur de l'interrupteur homme-mort F2,1	L'interrupteur homme-mort doit être réglé ou remplacé.	Assurez-vous que la poignée est en position verticale lorsque vous actionnez la machine. Au besoin, réglez ou remplacez l'interrupteur homme-mort.
Erreur de l'interrupteur d'urgence de marche arrière F2,2	Le bouton d'urgence rouge de marche arrière est bloqué.	Vérifiez le bouton d'urgence rouge de marche arrière et assurez-vous qu'il n'est pas coincé.
La poignée est desserrée.	Les boulons à la base de la poignée se sont desserrés.	Serrez les quatre boulons à la base de la poignée.

Si le problème persiste, ou si la section Dépannage ne résout ou ne décrit pas votre problème, contactez le service à la clientèle de Uline au 1 800 295-5510.