Para Español, vea página 2.
Pour le français, consulter la page 3.

ULINE H-7978

LOW PROFILE FLOOR SCALE LABEL PRINTER

1-800-295-5510
uline.com

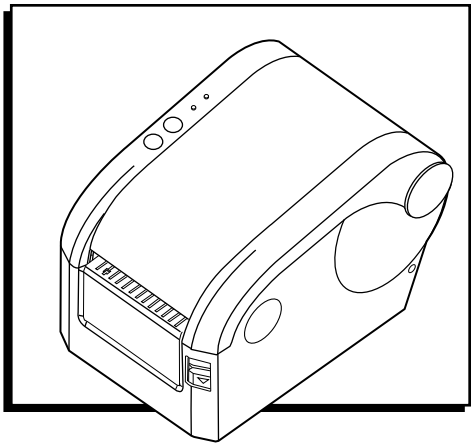

TROUBLESHOOTING

OPERATING ISSUES	RECOMMENDATIONS
The printer is not working.	Ensure the printer is connected to power. Ensure the label roll inside the printer is placed correctly. Loose end should flap over top. Ensure the cover of the printer is closed completely. Ensure the indicator is set up to have the print function activated.

Call Uline Customer Service at 1-800-295-5510 for any technical questions or issues.

ULINE H-7978

IMPRESORA DE ETIQUETAS PARA BÁSCULA DE PERFIL BAJO PARA PISO

800-295-5510
uline.mx

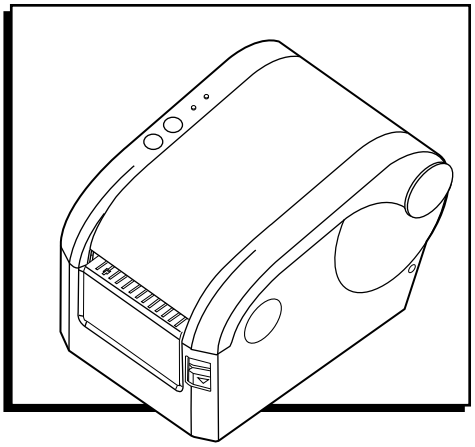

SOLUCIÓN DE PROBLEMAS

PROBLEMAS DE FUNCIONAMIENTO	RECOMENDACIONES
La impresora no está funcionando.	Asegúrese de que la impresora esté conectada. Asegúrese de que rollo de etiquetas en el interior de la impresa esté colocado de forma correcta. El extremo suelto debe pasar por la parte superior. Asegúrese de que la cubierta de la impresora esté cerrada por completo. Asegúrese de que el indicador está configurado para que la función de impresión esté activada.

Para cualquier pregunta o problema técnico llame a Servicio a Clientes de Uline al 800-295-5510.

ULINE H-7978

IMPRIMANTE D'ÉTIQUETTES ADHÉSIVES POUR BALANCE DE PLANCHER À PROFIL BAS

1 800 295-5510
uline.ca

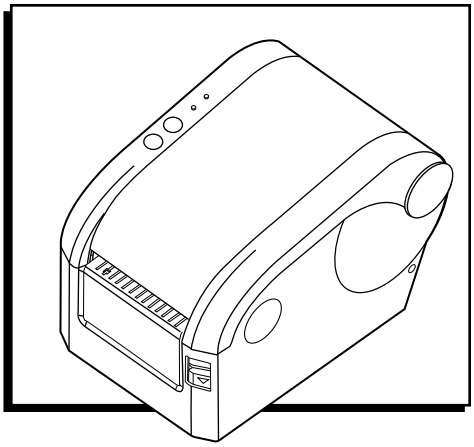

DÉPANNAGE

PROBLÈMES DE FONCTIONNEMENT	RECOMMANDATIONS
L'imprimante ne fonctionne pas.	Vérifiez que l'imprimante est branchée à l'alimentation. Vérifiez que le rouleau d'étiquettes à l'intérieur de l'imprimante est correctement installé. L'extrémité libre doit se situer sur le dessus du rouleau. Vérifiez que le couvercle de l'imprimante est complètement fermé. Vérifiez que l'écran est configuré pour que la fonction d'impression soit activée.

Contactez le service à la clientèle de Uline au 1 800 295-5510 pour toute question ou tout problème technique.